Benutzerhandbuch

Activforce 2 ermöglicht Kraft- und Bewegungsmessungen in Echtzeit, um den Fortschritt des Patienten in Anwendungen wie Physiotherapie und Muskelrehabilitation zu quantifizieren. Activforce 2 funktioniert als Handgerät zur Kraft- und Winkelmessung, wenn es mit einer einfach zu bedienenden mobilen Begleitanwendung verbunden ist. Laden Sie die kostenlose Activforce 2-Begleitanwendung aus dem Apple App oder Google Play Store herunter.

Bestandteile des Activforce 2-Kits

- Activforce 2 Gerät
- Activforce 2 Mobile Anwendung
- Activforce 2 Armaturenbrett
- Abgerundetes Pad
- Gewölbtes Kissen
- Schaumstoffeinlage
- Silikonüberzug
- Handschlaufe
- Beinschlaufe
- Gürtel
- Gürtelschlaufe
- Individuelle Tragetasche
- Activforce 2 Komplettlösung Video

Gerät mit der mobilen Anwendung verbinden

Activforce 2 Software-Versionen: iOS 1.7+, Android 1.7+ 1.

1. Schalten Sie das Gerät ein, indem Sie die Gerätetaste gedrückt halten, bis eine blaue LED blinkt. Eine BLAU blinkende LED zeigt an, dass das Activforce 2-Gerät für eine Bluetooth®-Verbindung mit der mobilen Begleitanwendung verfügbar ist. 2.

2. Bluetooth muss auf dem Telefon oder Tablet-PC aktiviert sein. Wenn es ausgeschaltet ist, erinnert Sie die Anwendung daran, es einzuschalten.

3. Starten Sie eine Messung in der Activforce 2 App oder wählen Sie "Gerät verbinden" im Einstellungsmenü. In der App wird eine Liste der verfügbaren Geräte angezeigt. Tippen Sie auf "Verbinden" neben Ihrem Activforce 2-Gerät in der Liste. 4.

4. Wenn die Bluetooth-Verbindung hergestellt ist, blinkt die LED des Geräts in regelmäßigen Abständen grün. Ein GRÜN blinkendes Licht zeigt an, dass das Activforce 2-Gerät mit der mobilen Begleitanwendung verbunden ist.

5. Die Anwendung bietet zwei Haupttypen von Tests und zugehörigen Berichten:

- Krafttests: Krafttests mit Optionen für die linke und rechte Seite, die Messungen in Pfund, Kilogramm oder Newton ausgeben.
- Messungen des Bewegungsumfangs: Aktive und passive Optionen, um Winkelmessungen im 3D-Raum zu erhalten.
- Ein Einstellungsmenü steht zur Verfügung, um Testparameter wie Testdauer, Anzahl der Tests und Maßeinheiten festzulegen. Über die Seite "Kontakt" kann eine Nachricht an den Activbody-Kundendienst gesendet werden. 6.

6. Schalten Sie das Gerät aus, indem Sie die Taste gedrückt halten, bis eine rote LED blinkt. Mehrere ROT blinkende LEDs zeigen an, dass die Batterie schwach ist und ausgetauscht werden muss. Ein einziges ROTES Blinken zeigt an, dass das Gerät ausgeschaltet ist.

Hinweis: Starten Sie immer die App und koppeln Sie das Gerät über den In-App-Dialog "Verbinden" in der App. Wenn Sie das Gerät über den Einstellungsbildschirm Ihres Mobilgeräts koppeln, ohne es in der App zu koppeln, tritt ein Fehler auf. Im Falle eines Kopplungsfehlers: Schließen Sie die App, deaktivieren Sie Bluetooth in den Einstellungen Ihres Geräts, schalten Sie Bluetooth wieder ein und koppeln Sie das Gerät erneut über die App.

Verwendung der mobilen Activforce 2-Anwendung

Herunterladen der App:

Laden Sie die Activforce 2 Mobile App aus dem Apple oder Google Play Store herunter.

Erstellen eines Kontos.

Wenn Sie Activforce 2 zum ersten Mal verwenden, müssen Sie ein Konto erstellen. Geben Sie Ihre E-Mail-Adresse ein, wählen Sie ein Passwort und klicken Sie auf Konto erstellen.

Lesen und akzeptieren Sie die Allgemeinen Geschäftsbedingungen und die Datenschutzvereinbarung. Wählen Sie, ob Sie Newsletter und Produktaktualisierungen erhalten oder nicht. Tippen Sie auf Akzeptieren, um die Kontoaktivierung zu starten.

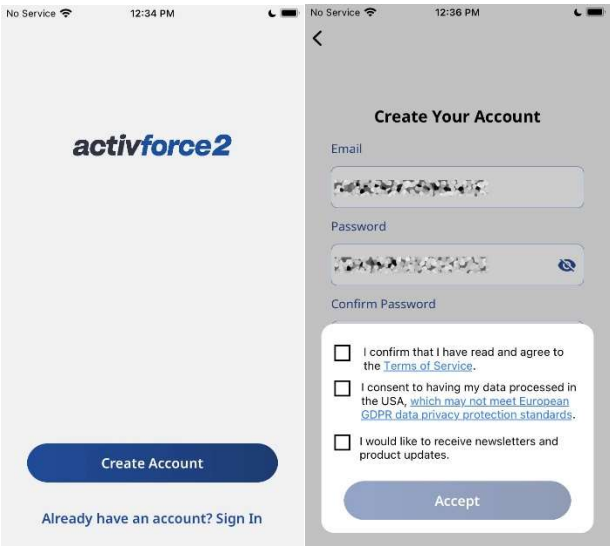

Erstmalige Anleitung

Die ersten drei Bildschirme oben führen Sie durch die Verwendung der Hauptfunktionen der App (Winkelmessung, Kraftmessung, Übersichtsbildschirm).

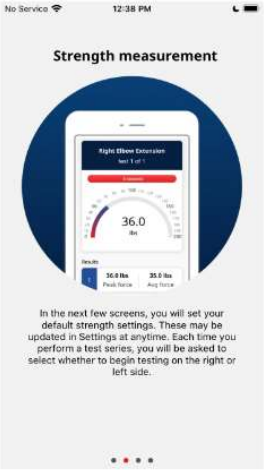

Auswählen der Standardeinstellung

Wenn Sie die App zum ersten Mal verwenden, werden Sie aufgefordert, die Standardeinstellungen auszuwählen. Diese können jederzeit im Menü "Einstellungen" aktualisiert werden.

Legen Sie zunächst Ihr Land fest.

Legen Sie zweitens Ihre bevorzugte Maßeinheit fest: Imperial (lb), Metrisch (kg), Newton (N).

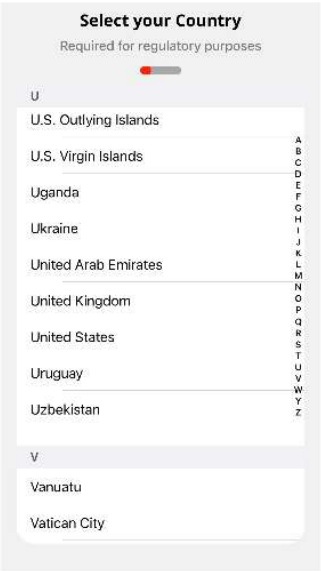

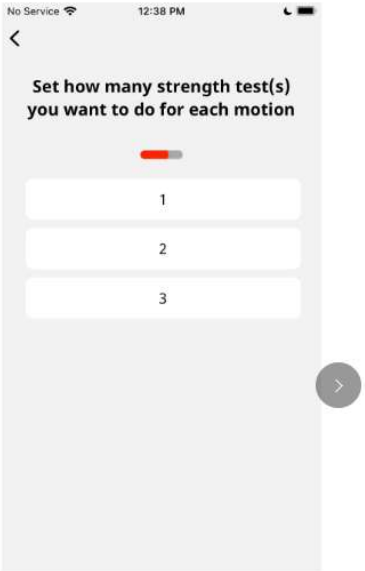

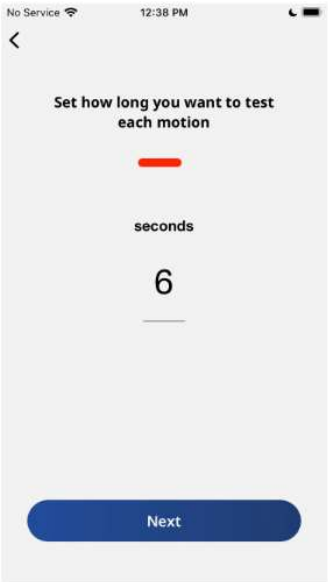

Legen Sie dann die Anzahl der Krafttests fest, die Sie für jede Bewegung durchführen möchten.

Als Nächstes legen Sie die Zeitdauer (in Sekunden) für jeden Krafttest fest.

Zum Schluss werden Sie von der App gefragt, ob Sie die Weitergabe anonymer Daten erlauben möchten, um Activforce 2 zu verbessern.

Anmelden

Wenn Sie bereits ein Activforce 2-Konto haben, geben Sie Ihre E-Mail-Adresse und Ihr Passwort ein, um sich anzumelden. Wenn Sie sich nicht mehr an Ihr Passwort erinnern können, klicken Sie auf den Link "Passwort vergessen?".

Startbildschirm

Nachdem Sie sich angemeldet haben, sehen Sie den Activforce 2 Startbildschirm. Wählen Sie die Art der Messung, die Sie durchführen möchten: Bewegungsumfang oder Kraft.

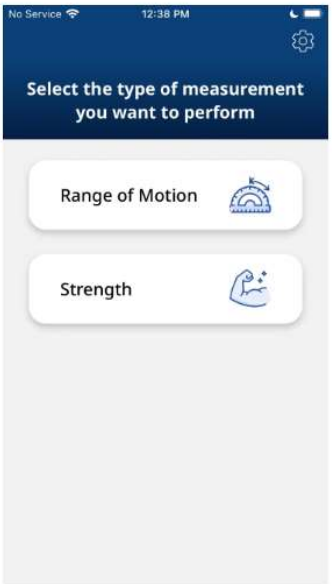

Messungen des Bewegungsumfangs

Die Activforce 2 App kann von einer während der Kalibrierungsphase festgelegten Startposition aus Winkelmessungen im 3D-Raum durchführen. Es können zwei Arten von Messungen des Bewegungsumfangs (ROM) durchgeführt werden: Aktiver Bewegungsbereich (AROM) und passiver Bewegungsbereich (PROM). Nachdem Sie den Bewegungsbereich auf dem Startbildschirm ausgewählt haben, können Sie wählen, ob Sie einen "Aktiven Bewegungsbereich"-Test, einen "Passiven Bewegungsbereich"-Test oder "Beide" durchführen möchten. Wenn Sie "Beides" wählen, wird ein AROM-Test durchgeführt, gefolgt von einem PROM-Test.

Mit der App können Sie Ihren Test individuell anpassen, indem Sie die zu testende(n) Seite(n) auswählen - Rechts, Links, Beide oder N/A (wenn keine Seite zutreffend ist).

Wenn Sie "Beide" auswählen, werden Sie aufgefordert, die Seite auszuwählen, die zuerst getestet werden soll. Diese Auswahl wird auf alle zuvor ausgewählten Testtypen angewendet.

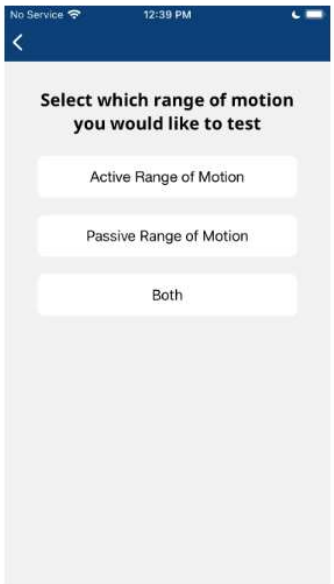

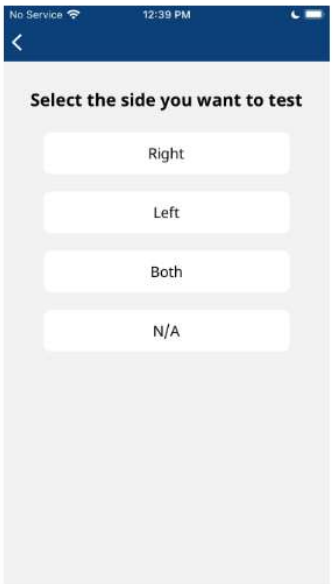

Bevor der Test gestartet wird, kann er entweder manuell oder durch Auswahl der vorgeschlagenen Gelenke, Bewegungen und Positionen benannt werden. Die Benennung des Tests kann auch übersprungen werden, indem Sie auf die Schaltfläche "Überspringen" in der oberen rechten Ecke tippen.

Wenn Sie den Testbildschirm erreichen, können Sie die ROM-Messung starten, indem Sie auf die Schaltfläche "Test starten" tippen. Nach dem Drücken der Schaltfläche "Start Test" beginnt eine kurze Kalibrierungsphase. Drücken oder bewegen Sie das Gerät während der Kalibrierungsphase nicht.

Das Activforce 2-Gerät ist in der Lage, Winkel in jeder der drei Achsen zu messen, aber für jeden Test sollte nur ein Winkel in einer einzigen Bewegungsebene gemessen werden. Wenn mehrere Arten von Messungen oder Seiten ausgewählt werden, zeigt die App Anweisungen an, um den nächsten Test in der Sequenz vorzubereiten (Seite wechseln oder mit der Position fortfahren). Nachdem die Messung abgeschlossen ist, tippen Sie auf die Schaltfläche "Test beenden".

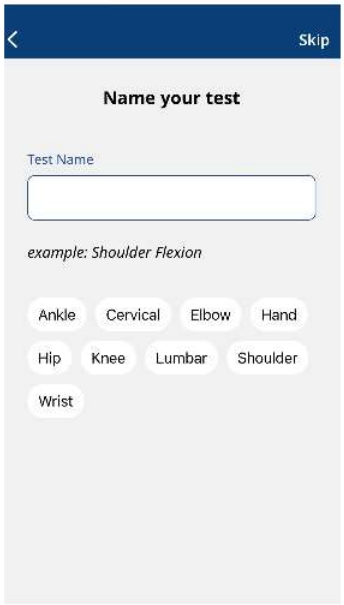

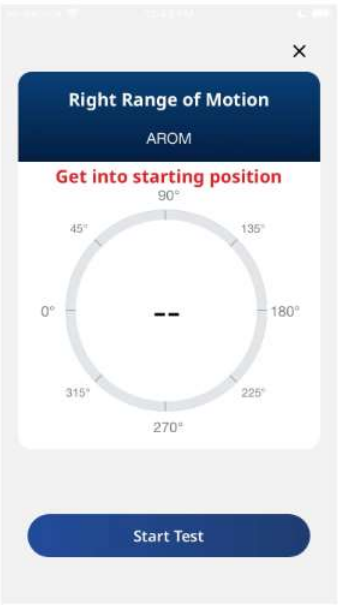

Nach dem Drücken der Schaltfläche "Test beenden" haben Sie zwei Möglichkeiten: Sie können entweder die Testergebnisse anzeigen, indem Sie auf die Schaltfläche "Zusammenfassung anzeigen" tippen, oder die letzte Messung erneut durchführen, indem Sie auf "Test wiederholen" tippen, wodurch das vorherige Ergebnis verworfen und der Messvorgang neu gestartet wird. Durch Tippen auf die Schaltfläche "Speichern und Beenden" wird der Bericht in dem angemeldeten Konto gespeichert und kann über das Activforce 2-Dashboard aufgerufen werden. Wenn Sie auf die Schaltfläche "X" zum Schließen tippen, wird der Bericht nicht gespeichert und ist über das Activforce 2 Dashboard dieses Kontos nicht zugänglich.

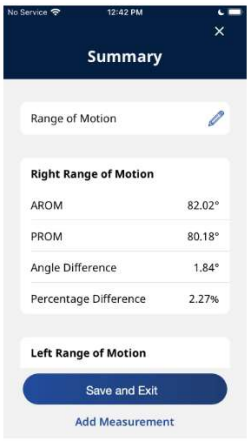

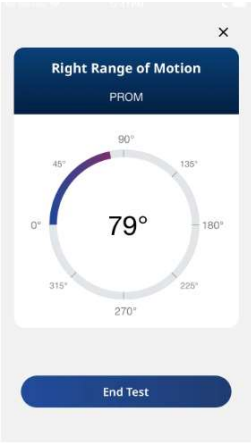

Stärke-Messungen

Um einen Krafttest durchzuführen, wählen Sie auf dem Startbildschirm die Schaltfläche "Kraft". Wählen Sie auf dem nächsten Bildschirm aus, welche Seite zuerst getestet werden soll - Rechts, Links oder N/A (wenn keine Seite zutreffend ist).

Bevor der Test gestartet wird, kann der Test entweder manuell oder durch Auswahl der vorgeschlagenen Gelenke, Bewegungen und Positionen benannt werden. Die Benennung des Tests

kann auch übersprungen werden, indem Sie auf die Schaltfläche "Überspringen" in der oberen rechten Ecke tippen.

Sobald Sie den Testbildschirm erreicht haben, können Sie die Kraftmessung starten, indem Sie auf die Schaltfläche "Start" tippen. Es beginnt eine drei Sekunden dauernde Kalibrierungsphase. Während der Kalibrierung darf das Gerät nicht gedrückt oder bewegt werden.

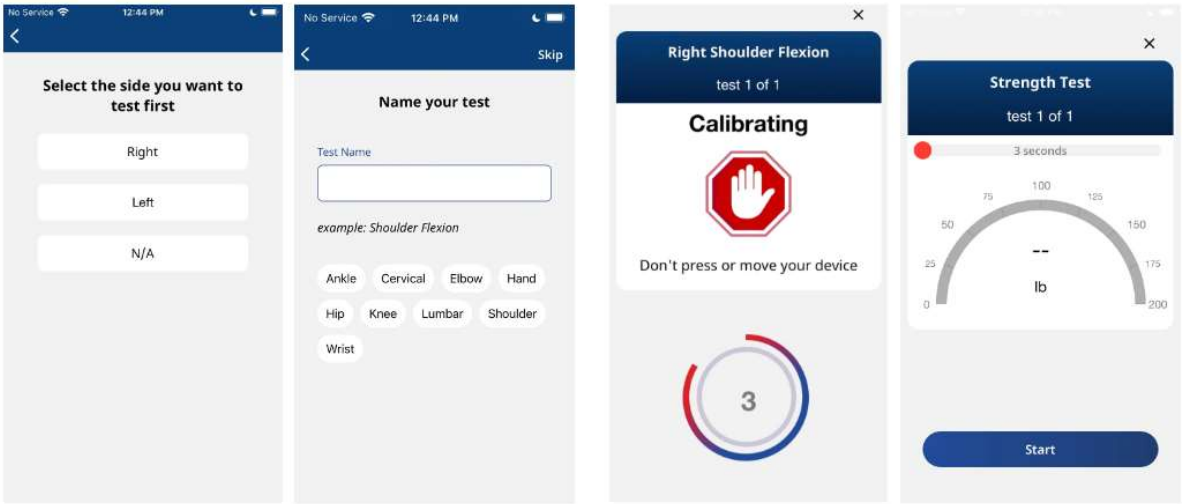

Nach der Kalibrierung wird ein "Go!"-Schild angezeigt, das darauf hinweist, dass der Test durch Aufbringen von Kraft auf das Gerät gestartet werden kann.

Sobald der Test gestartet ist, wird die auf das Gerät ausgeübte Kraft in der App angezeigt.

Die Dauer des Tests hängt von den vordefinierten Einstellungen auf dem Bildschirm "Einstellungen" ab (standardmäßig sind es sechs Sekunden). Nach Beendigung des Tests bietet die App eine Auswahl an: Setzen Sie den Test fort und wechseln Sie zur nächsten Seite, indem Sie auf "Nächste Seite" tippen, oder führen Sie die Messung erneut durch, indem Sie auf "Test wiederholen" tippen, wodurch das vorherige Ergebnis verworfen und der Messvorgang neu gestartet wird.

Wenn die Schaltfläche "Nächste Seite" gedrückt wird, zeigt die App Anweisungen zur Vorbereitung auf den nächsten Test und die nächste Seite in der Sequenz an (Seite wechseln).

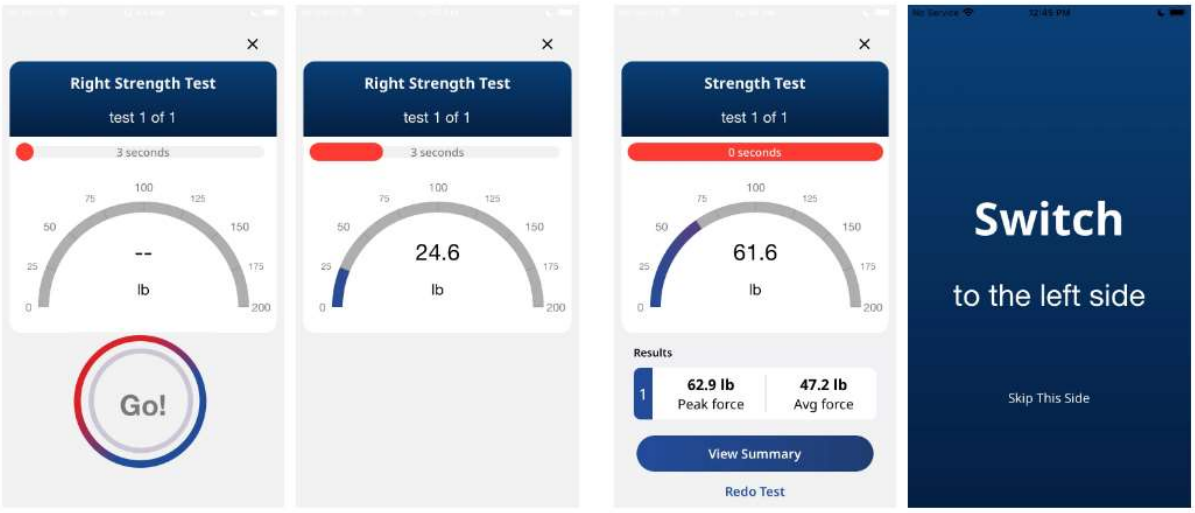

Nach Abschluss des Krafttests wird ein Übersichtsbildschirm mit Diagrammen und Daten angezeigt, die die Kraft über die Zeit, die Spitzenkraft und das Verhältnis von Kraft zu Gewicht darstellen. Auf dem Zusammenfassungsbildschirm können die Krafttestdaten im Activforce-Dashboard gespeichert oder eine weitere Messung hinzugefügt werden.

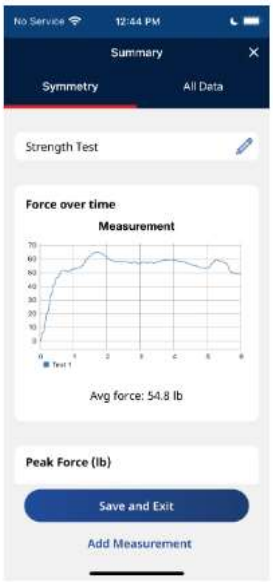

Bildschirm "Einstellungen

Auf dem Bildschirm "Einstellungen" können Sie unter anderem ein Gerät anschließen, das Gerät kalibrieren, die Stärke und die Kontoeinstellungen ändern, den Kundendienst kontaktieren und sich abmelden.

1. Die Krafteinstellungen können auf vier verschiedene Arten angepasst werden: Maßeinheit für die Kraft, Maßeinheit für das Gewicht, Anzahl der Tests und Testdauer. Die Einstellungen können durch Tippen auf die Schaltfläche "Krafteinstellungen" geändert werden.

Maßeinheit für die Kraft - Das Ändern der Maßeinheit wirkt sich auf die in der Anwendung angezeigten Einheiten aus. Sie können zwischen imperialen, metrischen und Newton-Einheiten wählen.

Maßeinheit für Gewicht - Die Änderung der Maßeinheit für das Gewicht wirkt sich auf die Einheiten aus, die bei der Berechnung des prozentualen Verhältnisses von Kraft zu Gewicht angezeigt werden. Sie können zwischen imperialen und metrischen Einheiten wählen.

Anzahl der Tests - Mit dieser Einstellung können Sie die Anzahl der Messungen für jeden Test festlegen. Sie können zwischen einem und drei Tests pro Seite wählen.

Testdauer - Mit dieser Einstellung können Sie die Dauer des Krafttests festlegen. Sie können zwischen drei und sechzig Sekunden wählen.

2. Um Ihr Gerät zu tarieren und sicherzustellen, dass die Messung des Krafttests bei Null beginnt, tippen Sie auf die Schaltfläche "Kalibrieren Sie Ihr Gerät" und folgen Sie den angezeigten Anweisungen.

3. Kontaktieren Sie den Activbody-Support, indem Sie auf die Schaltfläche "Kontakt" tippen.

4. Melden Sie sich von Ihrem aktuellen Activforce 2-Konto ab, indem Sie auf die Schaltfläche "Abmelden" tippen. Nach der Abmeldung kehrt die App zum Willkommensbildschirm zurück, wo Sie sich erneut anmelden können.

Activforce 2 Web-Dashboard verwenden

Das Activforce 2 Web-Dashboard, verfügbar unter https://activforce.activbody.com, zeigt gespeicherte Kraft- und Winkelmessungen an. Die Berichte werden im Dashboard gespeichert, wenn Sie die Schaltfläche "Speichern und Beenden" in der mobilen Activforce 2-Anwendung verwenden. Melden Sie sich beim Activforce 2 Web-Dashboard mit derselben E-Mail-Adresse und demselben Passwort an, die Sie in der mobilen Activforce 2 Anwendung verwenden. Nach erfolgreicher Anmeldung werden die gespeicherten Testberichte im Dashboard angezeigt.

Ein Testbericht im Dashboard enthält die Informationen, die während der Durchführung des Tests aufgezeichnet wurden.

Das Dashboard enthält auch alle Testzusammenfassungen für einen Kunden in einem Kundenbericht, auf den durch Klicken auf den Link "Kundenbericht" auf der Startseite des Dashboards zugegriffen werden kann.

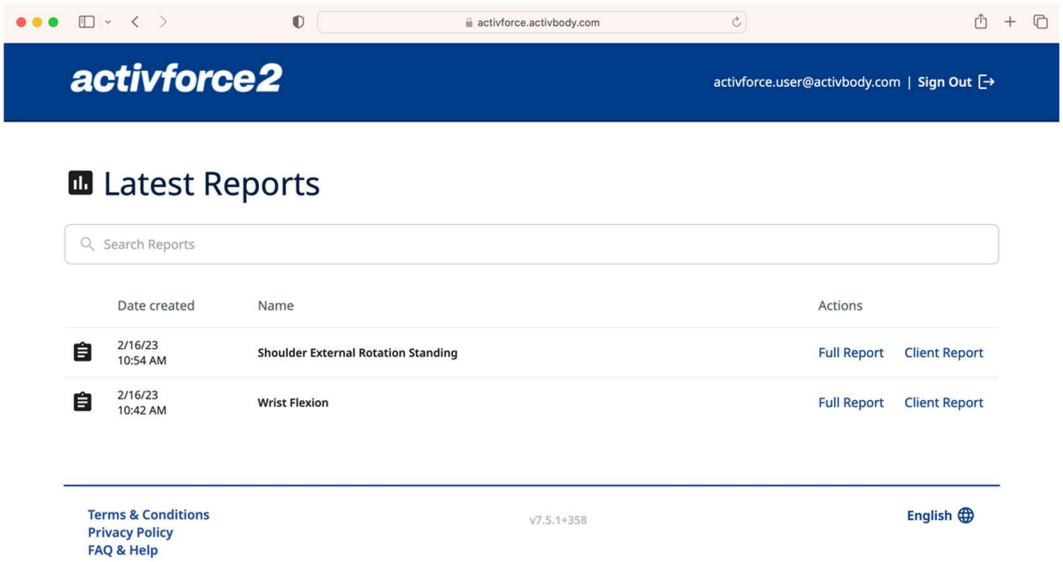

Activforce 2 Web Dashboard

Test Summary from Activforce 2 Web Dashboard

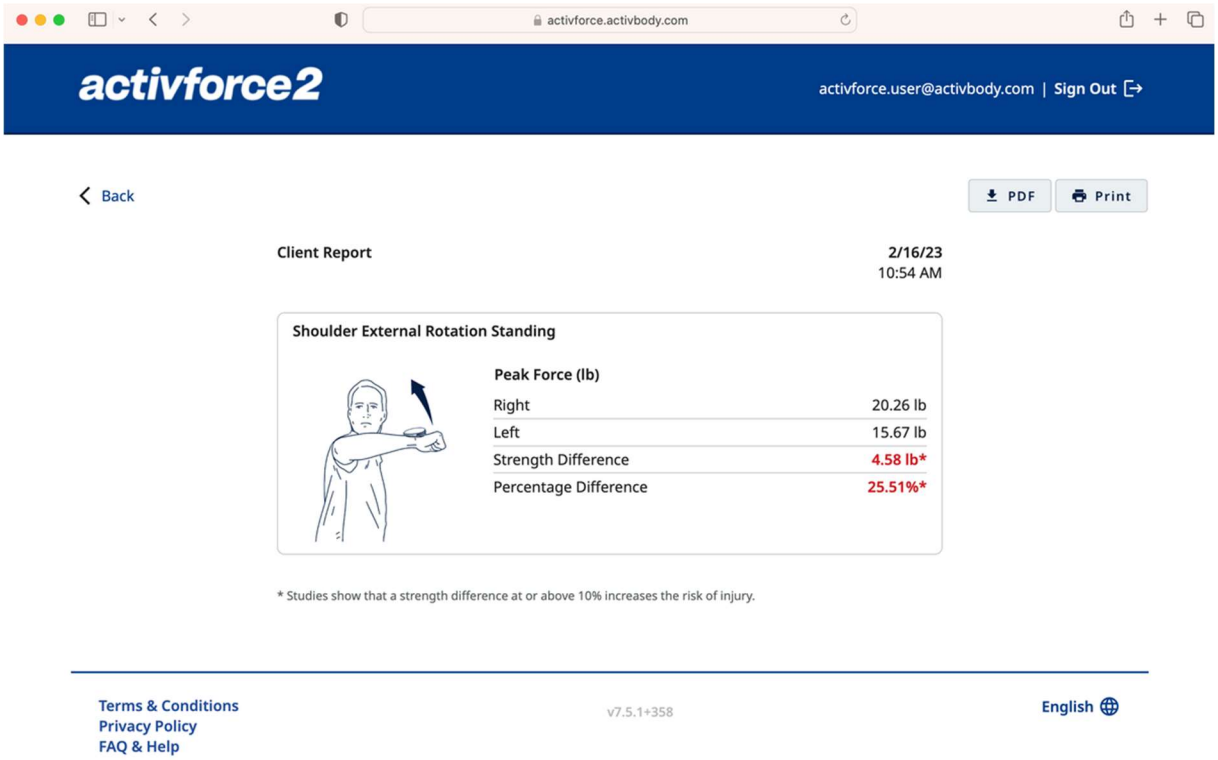

Kundenbericht vom Activforce 2 Web-Dashboard

Befestigung eines Pads am Gerät

Der Verriegelungsmechanismus besteht aus einem Kreis mit vier breiten Aussparungen, in denen die Pads durch einen Drehverschluss sicher befestigt werden. So befestigen Sie ein Zubehörteil am Activforce 2-Gerät

1. Richten Sie die Zähne des Aufsatzes an den Aussparungen des Verriegelungsmechanismus aus.

2. Die Zähne des Aufsatzes nach unten in die Aussparungen drücken.

3. Drehen Sie den Aufsatz eine volle Vierteldrehung im Uhrzeigersinn (in Richtung des Verriegelungssymbols).

Richtige Anwendung des Activforce 2-Gerätes

Messung der Kraft

Das Activforce 2-Gerät misst genau, wenn die Kraft senkrecht auf die große Oberfläche des Geräts oder auf ein befestigtes Pad ausgeübt wird. Die Kraft sollte möglichst in der Mitte der Oberfläche aufgebracht werden. Die gesamte Kraft ist direkt und senkrecht durch die Mitte des Geräts in das Gerät einzuleiten.

Die Kraft darf nicht in einer nicht senkrechten Richtung auf das Gerät einwirken.

Wenden Sie keine Kraft in einem Winkel oder in einer Richtung an, die quer (parallel) zum Gerät verläuft.

Wenden Sie keine Kraft auf oder in der Nähe des blauen Bandes des Geräts an.

Wenden Sie während der dreisekündigen Kalibrierungsphase keine Kraft an, bevor die Anwendung mit der Kraftmessung beginnt.

Das Gerät während der Kraftmessung nicht bewegen oder schütteln.

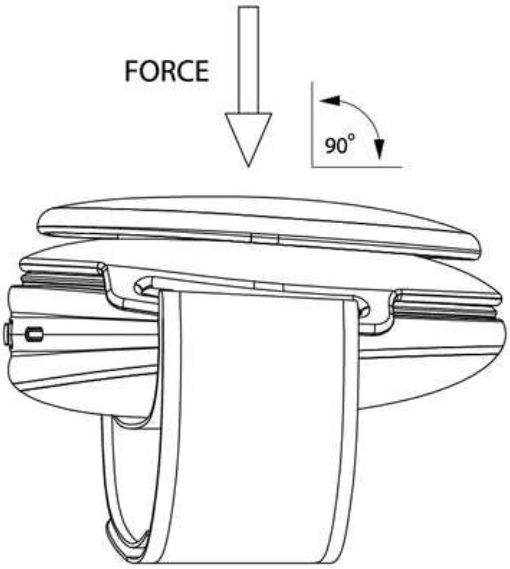

Messung des Bewegungsumfangs

Das Activforce 2-Gerät kann auch Winkelverschiebungen messen, um den Bewegungsumfang zu testen. Achten Sie darauf, dass das Gerät während der Kalibrierung ruhig in der Ausgangsposition gehalten wird.

Drehen Sie das Activforce 2-Gerät während der Messung nicht in mehreren Achsen.

Bewegen Sie das Activforce 2-Gerät während einer Messung nicht in mehreren Bewegungsebenen.

Drehen Sie das Gerät nicht während der kurzen Kalibrierungszeit, bevor die Anwendung mit der Messung des Bewegungsbereichs beginnt.

Bringen Sie das Gerät und/oder die Testperson in die Ausgangsposition für die Testmessung und drücken Sie die Taste "Test starten".

Nach der Kalibrierung darf das Gerät nur in EINER Bewegungsebene (frontal, horizontal oder sagittal) von der Startposition (Position 1) in die Endposition (Position 2) bewegt werden.

Bewegen Sie den Arm NICHT in die Ausgangsposition zurück, während das Gerät noch den Bewegungsumfang misst. Eine Rückkehr in die Ausgangsposition vor dem Drücken der Taste "Test beenden " führt zu einer ungenauen Messung.

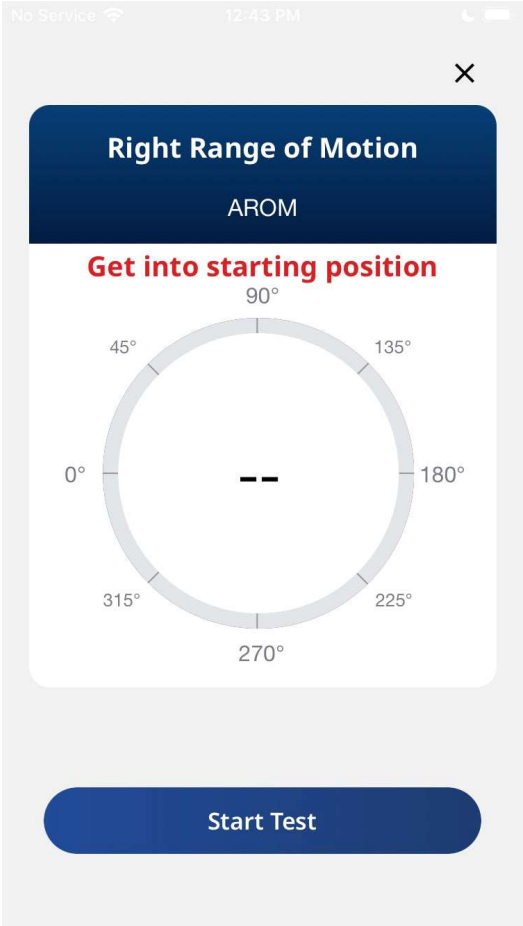
No Service
12:43 PM
Right Range of Motion
AROM
Get into starting position
90°
45°
135°
0°
180°
--
315°
225°
270°
Start Test

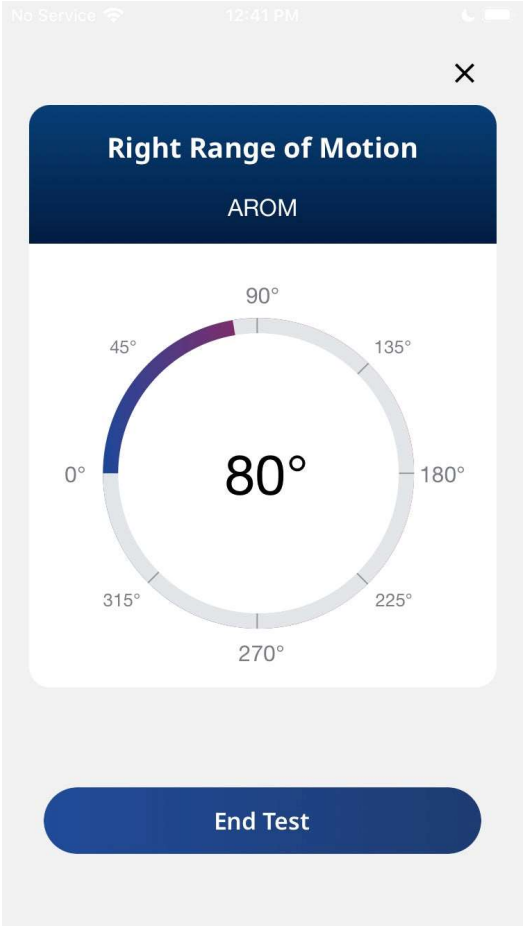
No Service
12:41 PM
Right Range of Motion
AROM
90°
45°
135°
0°
80°
180°
315°
225°
270°
End Test

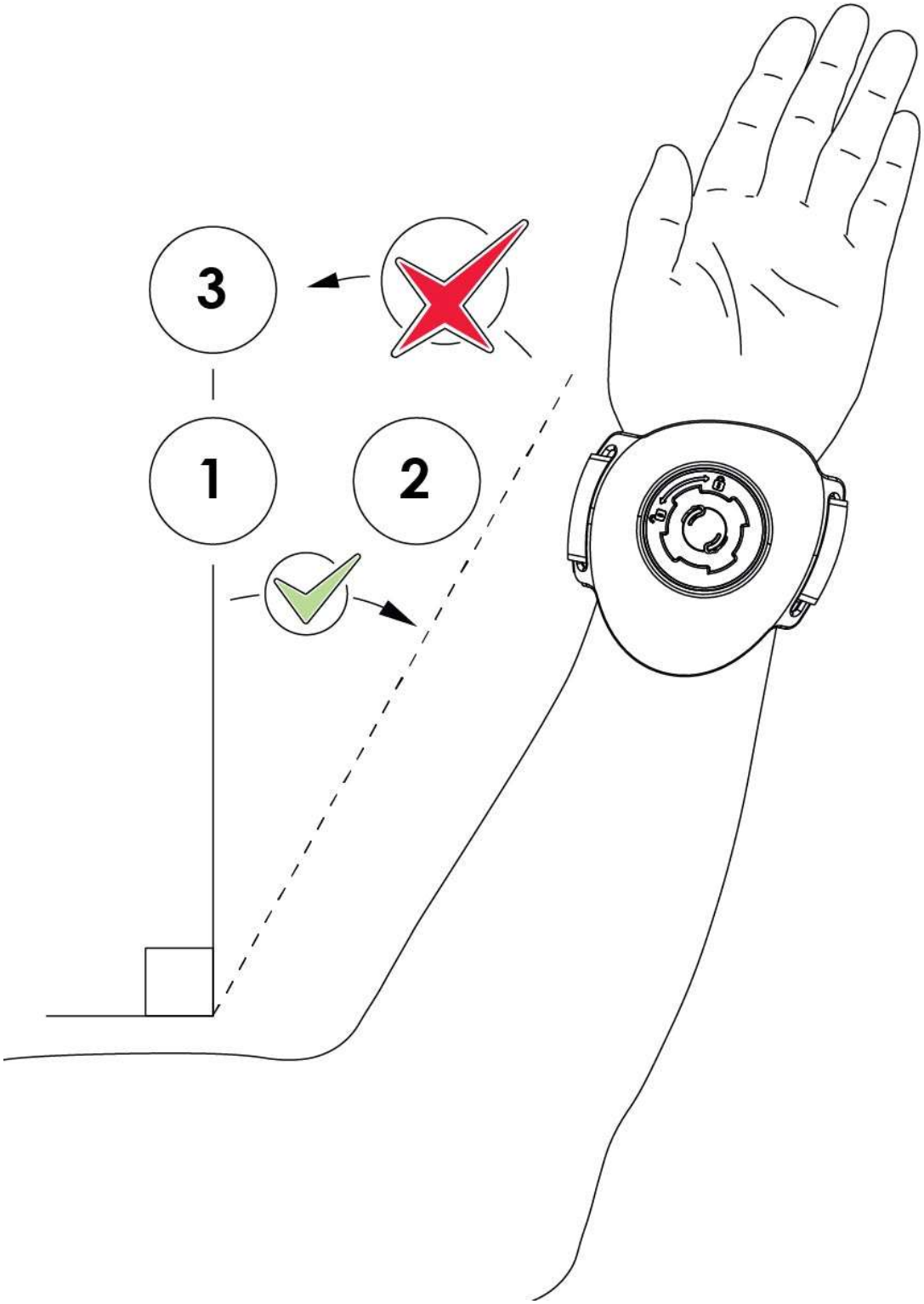
3
1
2

App-Sicherheit

Melden Sie sich bei der App an und ab oder nutzen Sie die Sicherheitsfunktionen auf Ihrem Mobilgerät, um den Datenschutz zu gewährleisten. Ihre Daten innerhalb der App sind verschlüsselt und nur mit Ihrem Benutzernamen und Passwort zugänglich.

Geben Sie Ihren Benutzernamen oder Ihr Passwort NICHT an andere weiter. Halten Sie sich immer an die lokalen Datenschutzbestimmungen.

Die Hand- und Beingurte

Die Handschlaufe

Wenn Sie die Handschlaufe verwenden, stellen Sie sicher, dass die Schlaufe sicher befestigt ist. Die Handschlaufe kann verwendet werden, um das Gerät für Kraft- und Bewegungstests am Benutzer zu befestigen.

Die Beinschlaufe

Vergewissern Sie sich bei der Verwendung der Beinschlaufenbefestigung, dass die Schlaufe sicher fixiert ist. Verwenden Sie den Beingurt, um das Gerät an den größeren Körperteilen der Testperson für Tests des Bewegungsumfangs zu befestigen.

Einfädeln des Hand- und Beingurtes

Führen Sie den Gurt mit dem Logo nach oben und der Platte nach unten durch beide Schlaufen. Legen Sie das Gerät so an, dass der Verschlussmechanismus in das Loch in der Platte passt. Schieben Sie Ihre Hand zwischen das Gerät und den Gurt. Ziehen Sie die nicht mit dem Logo versehene Seite über Ihre Hand. Ziehen Sie die Logoseite darüber und befestigen Sie den Klettverschluss. Verwenden Sie die gewünschte Befestigung.

Die verschiedenen Pads

Verwendung des gewölbten Pads

Achten Sie bei der Verwendung des Aufsatzes "Gewölbtes Kissen" darauf, dass der Aufsatz sicher im Verriegelungsmechanismus befestigt ist. Verwenden Sie das Gerät auf harten oder knöchernen

Körperteilen für Krafttests. Die gekrümmte Oberfläche des Bogenpads kann dazu verwendet werden, das Gerät an gekrümmten Körperteilen anzulegen.

Das abgerundete Pad

Achten Sie bei der Verwendung des abgerundeten Pads darauf, dass es sicher im Verriegelungsmechanismus befestigt ist. Verwenden Sie dieses Pad für alle Griffkraftmessungen und wenn Sie eine Testposition gegen ein unbewegliches Objekt abstützen.

Die Schaumstoffeinlage und die Silikonabdeckung mit dem gewölbten Polster

Die Verwendung der Schaumstoffeinlage und der Silikonabdeckung ist optional. Um den Komfort der Testperson zu erhöhen, kann die Schaumstoffeinlage an der gewölbten Unterlage befestigt werden, indem die Klebeschicht entfernt und die Einlage auf die Oberfläche der gewölbten Unterlage geklebt wird. Um eine genaue Messung zu gewährleisten und ein Verrutschen des Geräts oder der Silikonabdeckung während der Messung zu verhindern, sollte die Kraft NUR in einer Richtung senkrecht zur Oberfläche des Pads ausgeübt werden.

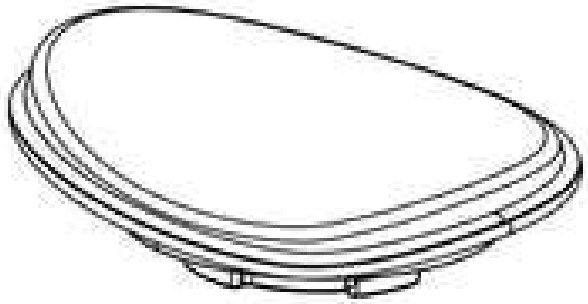

Das gewölbte Pad

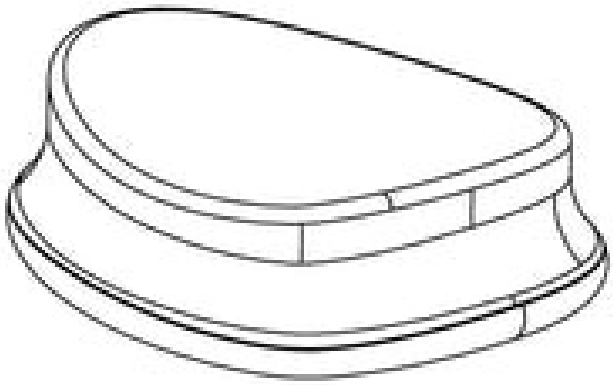

Die Schaumstoffeinlage, die Silikonhülle und das gewölbte Pad

Das abgerundete Pad

Die Gürtelschlaufe

Bei Verwendung der Gürtelschlaufenplatte ist darauf zu achten, dass der Gürtel senkrecht durch die Schlaufen geführt wird, um die Belastung der Gürtelschlaufen zu verringern Die Platte dient dazu, den Gürtel während der Prüfung in seiner Position zu halten und ist nicht dafür ausgelegt, die bei der Prüfung auftretenden Kräfte aufzunehmen. Um eine genauere Messung zu erhalten, sollte keine Kraft auf die Gurtschlösser ausgeübt werden. Der Gurt ist parallel zur Richtung der einwirkenden Kraft zu halten, damit die Kraft auf das Gerät übertragen wird. Es ist darauf zu achten, dass der Gurt über die glatte Seite des Geräts und nicht über die Befestigungsseite des Geräts geführt wird.

Die runde Platte mit Gürtelschlaufe wird empfohlen, wenn das Gerät in ein unbelebtes Objekt gedrückt wird.

Die Gurtschlaufenplatte kann zur Führung des Gurtes verwendet werden, wenn das Gerät an einem festen oder unbeweglichen Gegenstand befestigt ist.

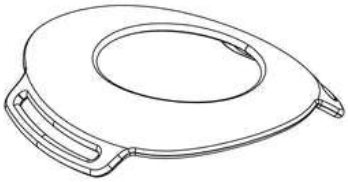

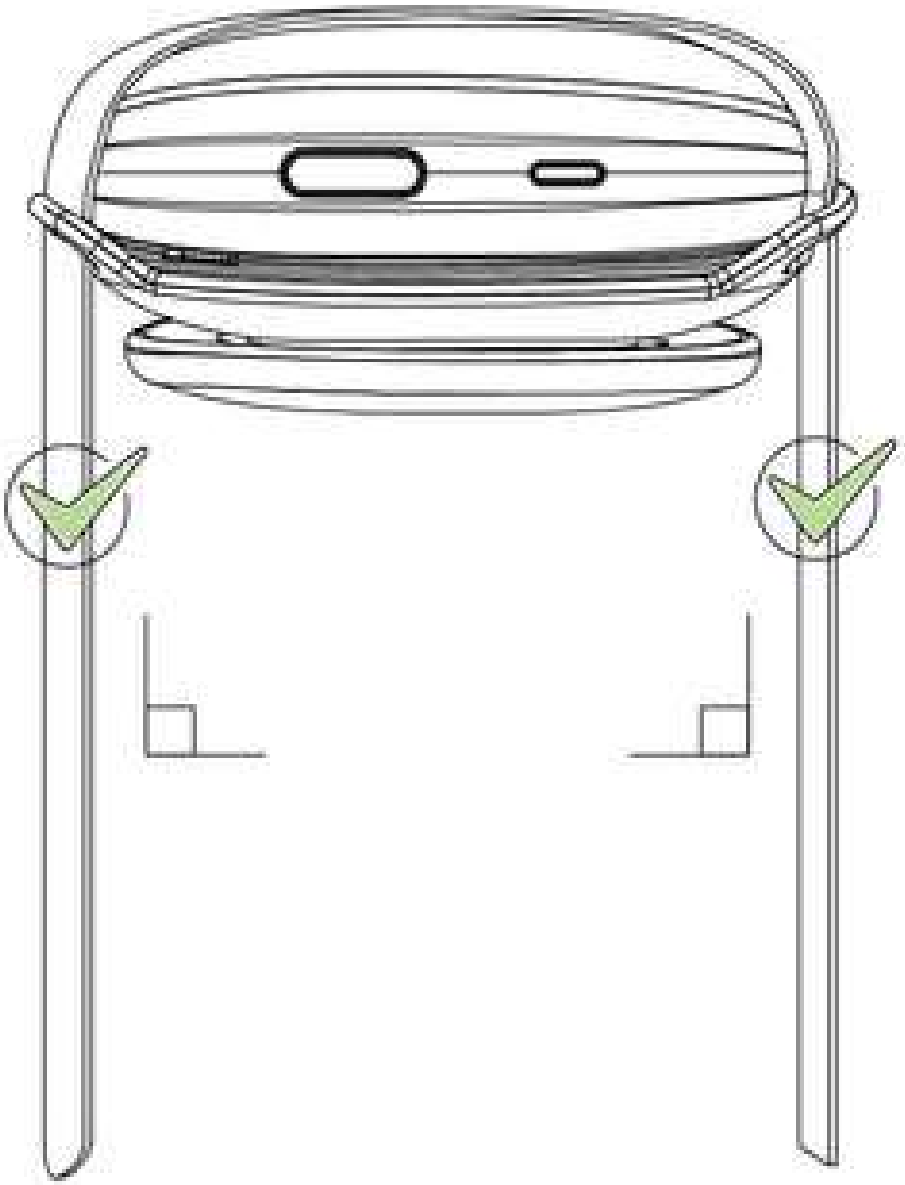

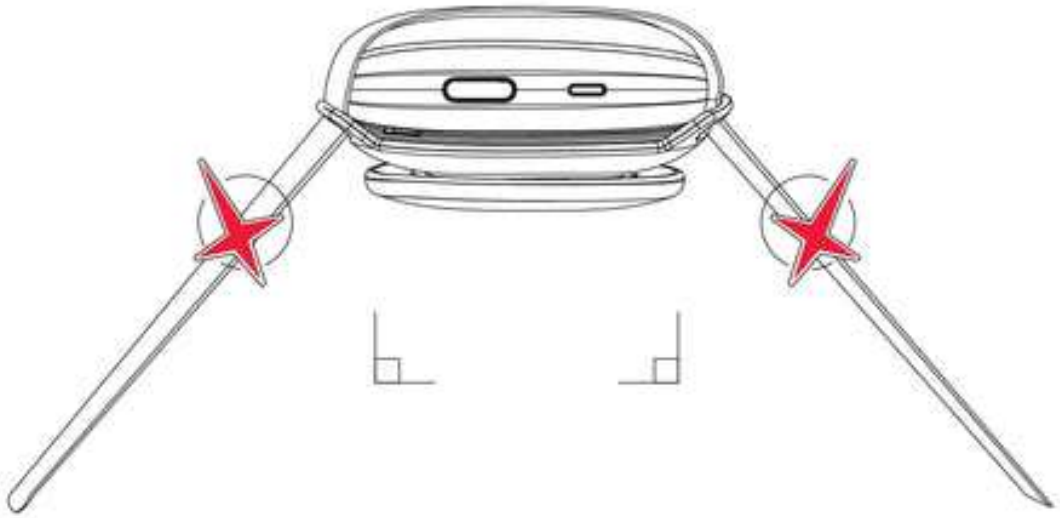

Reinigung und Desinfektion des Gerätes

Um die Ausbreitung von Infektionen und Krankheiten zu verhindern, sollten das Activforce 2-Gerät und die Pelotte nach jedem Gebrauch desinfiziert werden. Die Außenflächen des Activforce 2-Geräts, einschließlich der abgerundeten Pelotte und der weichen, gewölbten Silikonhülle der Pelotte, können bei Raumtemperatur mit einem weichen Tuch und einer Reinigungslösung aus 70 % Isopropylalkohol und Wasser abgewischt werden. Nach der Anwendung sollte die Reinigungslösung vollständig verdunsten.

Alternativ kann eine Reinigungslösung aus 1 % Hypochlorit und Wasser (10 000 ppm) zum Abwischen des Geräts, der Pads und der Silikonhüllen verwendet werden. Antibakterielle Handdesinfektionsmittel wie alkoholfreie Tücher oder alkoholhaltige Handgele können ebenfalls verwendet werden. Alle Rückstände dieser Mittel sollten mit einem weichen, trockenen und sauberen Taschentuch oder Handtuch abgewischt werden.

Auswechseln der Batterie

Das Activforce 2-Gerät wird mit einer handelsüblichen AAA-Batterie geliefert, die je nach Gebrauch und Umgebungsbedingungen sechs bis zwölf Monate hält. Gehen Sie wie folgt vor, um die Batterie auszutauschen:

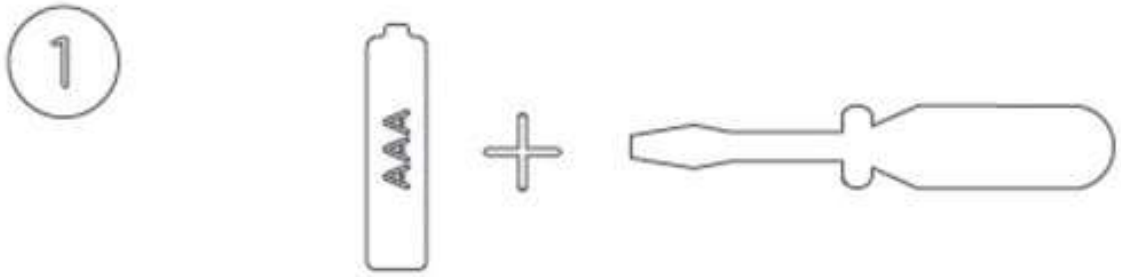

Besorgen Sie sich eine neue AAA-Batterie und einen mittelgroßen Schlitzschraubendreher.

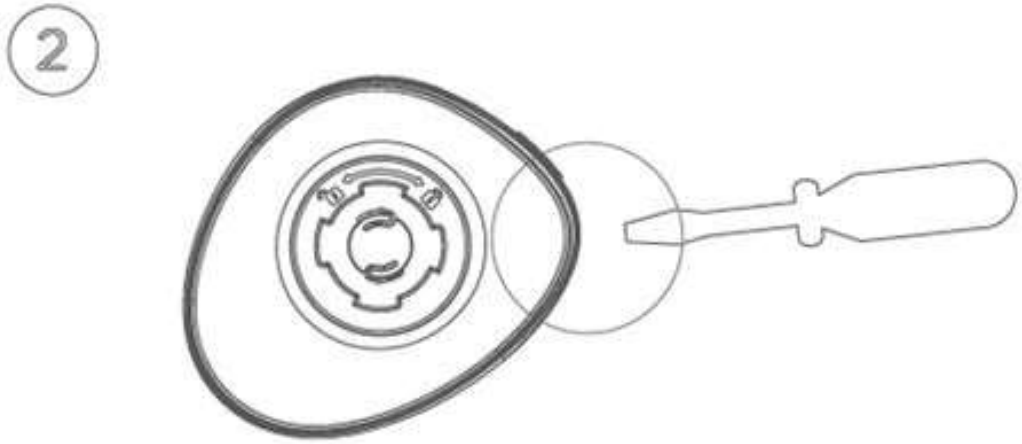

Halten Sie das Activforce 2-Gerät und den Schraubendreher so, dass der Befestigungsmechanismus es Pads nach oben zeigt. Das Activforce-Logo darf NICHT sichtbar sein.

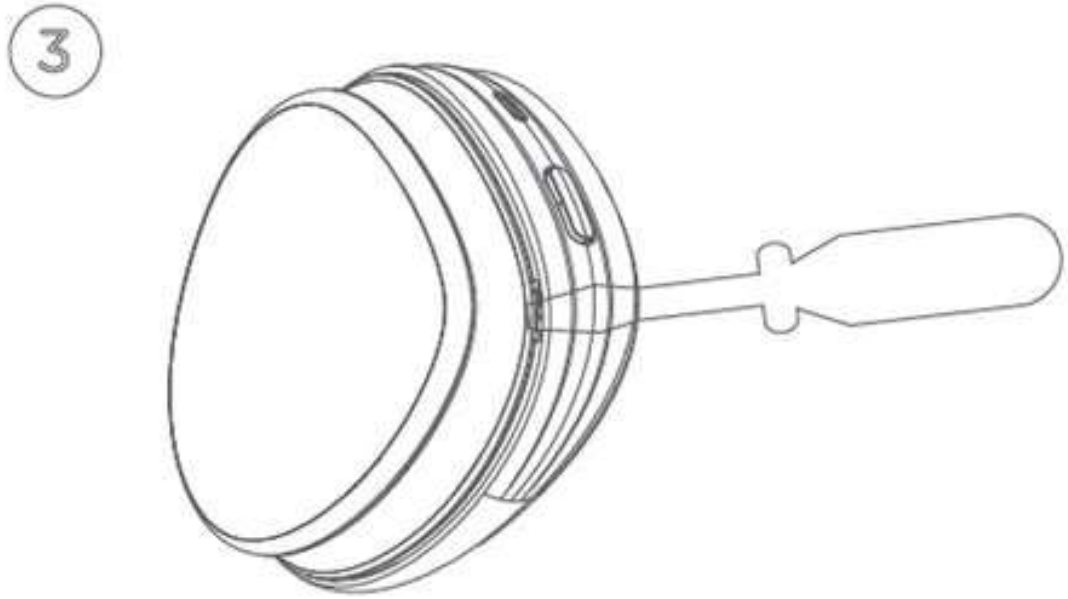

Führen Sie die Spitze des Schraubendrehers in die kleine Öffnung in der Nähe der Einschalttaste ein und drehen Sie den Schraubendreher vorsichtig, bis ein KLICK-Geräusch zu hören ist und der untere Gehäusedeckel leicht aufspringt. Dadurch wird die erste der fünf Verriegelungen des unteren Deckels geöffnet.

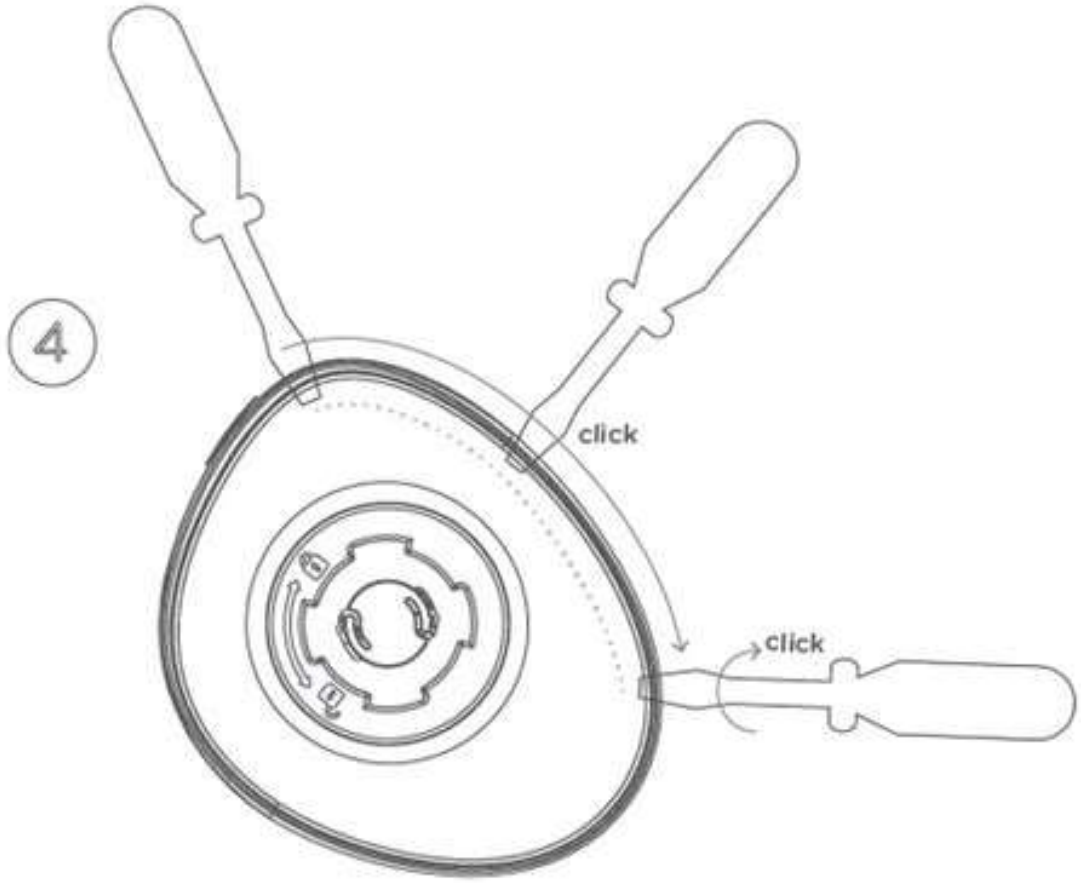

Schieben Sie den Schraubendreher vorsichtig im Uhrzeigersinn an der Kante des Activforce 2 entlang, wobei die Spitze im Spalt zwischen dem Deckel und dem Gerät verbleibt, bis er etwa 1,5 cm von der ursprünglichen Öffnung in der Nähe des Netzschalters entfernt ist.

Halten Sie an und drehen Sie den Schraubendreher vorsichtig, bis Sie ein KLICKEN hören. Schieben Sie den Schraubendreher weiter um die Kante herum, wobei sich die Spitze im Spalt befindet, und halten Sie alle eineinhalb Zentimeter an, um den Schraubendreher zu drehen, um die Verriegelung der unteren Abdeckung zu lösen. Der untere Deckel kann abgenommen werden, wenn vier bis fünf Verriegelungen geöffnet sind.

5

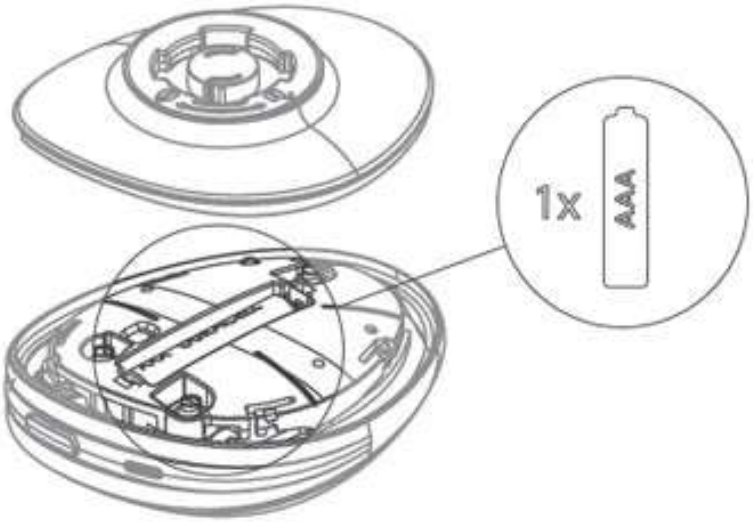

6

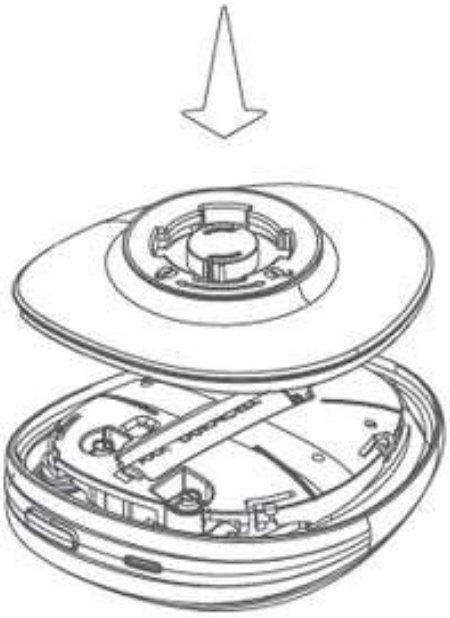

Warnungen und Kontraindikationen

Das Activforce 2-Gerät darf NICHT VERWENDET werden, wenn

Der Anwender und/oder die Testperson eine bekannte Allergie gegen Silikon oder Kunststoff hat.

Die Haut, die mit dem Gerät oder dem Pad in Berührung kommt, beschädigt, gereizt oder anderweitig nicht gesund ist.

Das Gerät oder das daran befestigte Pad ist sichtbar beschädigt.

Das Gerät befindet sich in einer Umgebung mit hoher Hitze, Feuchtigkeit oder Druck.

Diese Informationen dienen nur der allgemeinen Information und sind nicht als Ersatz für professionelle medizinische Beratung gedacht. Verwenden Sie die Informationen auf dieser Website nicht zur Diagnose oder Behandlung eines medizinischen oder gesundheitlichen Problems. Wenn Sie ein medizinisches Problem haben oder vermuten, ein solches zu haben, wenden Sie sich bitte unverzüglich an Ihren Arzt. Die Informationen auf dieser Website werden ohne jegliche Zusicherung oder Gewährleistung jedweder Art, sei sie ausdrücklich oder stillschweigend, zur Verfügung gestellt.

Fehlersuche

Wenn das Activforce 2-Gerät keine Verbindung zur mobilen Begleitanwendung herstellen kann, stellen Sie sicher, dass die Anwendung über Bluetooth-Berechtigungen auf dem mobilen Gerät verfügt. Bei einigen Geräten benötigt die Activforce 2 Begleitanwendung auch Standortberechtigungen. Wenn die Verbindungsprobleme weiterhin bestehen, befolgen Sie die Anweisungen zum Austausch des Akkus oder vergewissern Sie sich, dass Ihr mobiles Gerät unterstützt wird.

Die mobile Anwendung Activforce 2 führt während der Kalibrierungsphase vor jeder Messung automatisch eine Tara durch. Das Gerät kann auch manuell tariert werden. Um das Gerät zu tarieren, wählen Sie "Kalibrieren Sie Ihr Gerät" aus dem Einstellungsmenü der mobilen Anwendung Activforce 2.

Um einen Hard-Reset des Geräts durchzuführen, entfernen Sie den Akku und setzen Sie ihn nach 10 Sekunden wieder ein. Der Akku und die abnehmbaren Pads sind die einzigen Teile, die vom Benutzer gewartet werden können.

Für weitere Unterstützung, Beschwerden oder Kommentare wenden Sie sich bitte an support@activbody.com.

Weitere Informationen

Sicherheit

Das Activforce 2-Gerät ist für alle Gebiete, in denen es vertrieben wird, nach allen erforderlichen Sicherheitsnormen und -vorschriften, einschließlich elektromagnetischer Verträglichkeit und gefährlicher Materialien, zertifiziert. Dies beinhaltet die folgenden Standards IEC 60601-1 (Sicherheit) und EN 60601-1-2 (EMV).

Das Activforce 2 ist nicht wasserdicht und darf nicht in Wasser oder andere Flüssigkeiten getaucht werden.

Wie viele andere elektronische Geräte enthält auch das Activforce 2-Gerät entflammbare Materialien und darf weder Flammen noch anderen übermäßigen Wärmequellen ausgesetzt werden.

Lebensdauer

Das Activforce 2-Gerät hat eine Lebensdauer von mindestens 30.000 Zyklen oder Kraftmessungen.

Entsorgung

In der Europäischen Union weist das Symbol darauf hin, dass das Produkt nicht mit dem Hausmüll entsorgt werden darf. Die Batterien müssen getrennt entsorgt werden und das Gerät muss an einer geeigneten Stelle zur Wiederverwertung abgegeben werden. Bitte trennen Sie diese Artikel von anderen Abfällen und recyceln Sie sie verantwortungsbewusst gemäß den Entsorgungsrichtlinien

Ihrer lokalen Behörde.

Activforce 2 Gerätespezifikationen

Abmessungen

- Gewicht: (mit AAA-Batterie) 137 g (4,8 oz)
- Länge: 9,5 cm (3,7 in)
- Breite: 7,8 cm (3,1 Zoll)
- Höhe: 3,3 cm (1,3 in)
- Volumen: (ungefähr) 8,5 in³ / 139 cm³.
- Funktionelle Spezifikationen des Geräts
- Kraftmessbereich: 0 bis 200 lb / 0 bis 90 kg
- Genauigkeit der Kraftmessung: ± (1,4 lb + 5% der aufgebrachten Kraft)
- Bewegungsgenauigkeit: ±1° für gemessene Winkel von 0° bis 33°, ±3% des gemessenen Winkels bei > 33°.
- Systemvoraussetzungen: Android 8 oder neuer, iOS 13 oder neuer
- Konnektivität: Bluetooth 4.1
- Reichweite: bis zu 2 m / 7 ft vom Mobilgerät
- Batterie: 1 AAA-Batterie
- Batterielebensdauer: ca. 6 Monate, kann je nach Nutzung und Umgebungsbedingungen variieren
- Betriebstemperatur: Bereich 32° bis 95° F / 0° bis 35° C
- Lagertemperaturbereich: -13° bis 122° F / -25° bis 50° C
- Luftfeuchtigkeit bei Betrieb: 15 % bis 93 % relative Luftfeuchtigkeit
- Betriebsdruckbereich: 20,7 in Hg bis 31,3 in Hg, 700 hPa bis 1060 hPa

Abmessungen

- Gewicht: 835 g (29,5 oz)
- Länge: 36,0 cm (14,2 in)
- Breite: 15,2 cm (6 in)
- Höhe: 10,0 cm (3,94 in)
- Volumen: (ca.) 334 in³ / 5,472 cm³ (ca.)

Abmessungen Zubehör

- Länge der Handschlaufe: 34,3 cm (13,5 in)
- Breite der Handschlaufe: 3,8 cm (1,5 in)
- Länge der Beinschlaufe: 80,0 cm (31,5 in)
- Breite der Beinschlaufe: 3,8 cm (1,5 in)
- Gürtellänge: 247,9 cm (97,6 in)
- Gürtelbreite: 3,81 cm (1,5 in)